规　格　书

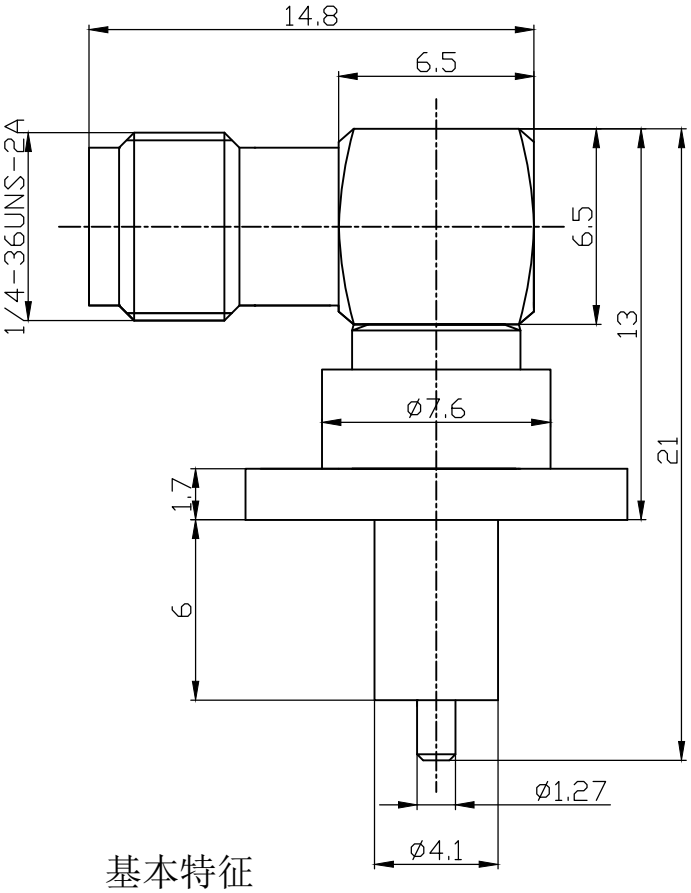

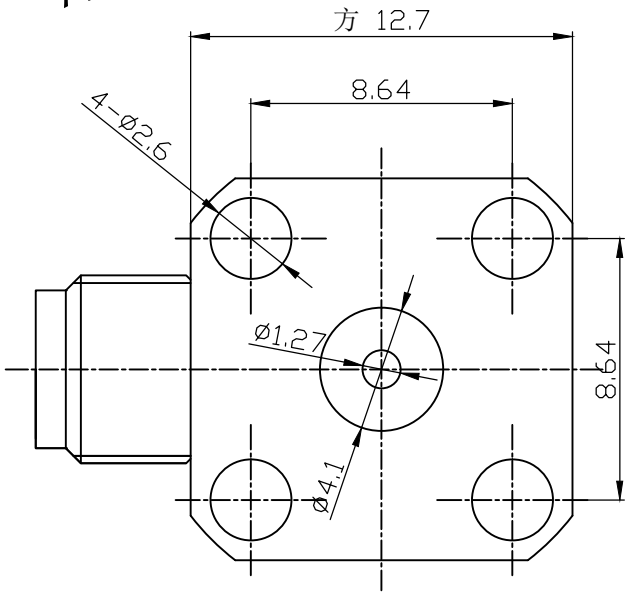

基本特征

1）材料和表面处理：

插孔：　　铍青铜，表面镀金

内导体：　　黄铜，表面镀金

壳体：　　黄铜，表面镀金

绝缘介质：　　聚四氟乙烯

2）电气性能：

特征阻抗：　　50 ohm

频率范围：　　DC~6GHz

绝缘电阻：　　≥5000M ohm

介质耐压：　　≥1000V

3）机械性能

机械寿命：　　500次

4）使用环境温度范围　：-25℃～+80℃

标记	数量	更改单号	签 名	日 期

设 计	
审 核	
工 艺	
标 准 化	
批 准	

SMA母头弯式
四孔法兰连接器

相配电缆：

10 1021 041 05

等 级	版 本	重 量	比 例
	02		4:1
第	张	共	张

镇江科瑞电子有限公司

旧底图总号	
底图总号	
签名	日期